Constellation
17.280 Tracto

Potencia	Capacidad máxima de tracción	Peso Bruto Vehicular (PBV)	Tracción
277 hp	35,000 kg	17,100 kg	4x2

Motor

Proveedor / Modelo
MAN / D08 36 280

Nº de cilindros / Cilindrada (cm³)
'6 / 6,871

Potencia hp (kW) @ rpm
277 (204) @ 2,300

Torque Nm@ rpm
1,050 @ 1,100 - 1,700

Transmisión

Proveedor / Modelo
ZF / 9S 1110 TD

Tipo / Accionamiento
Manual a cables

Nº de marchas
9 adelante (sincronizadas)
1 reversa

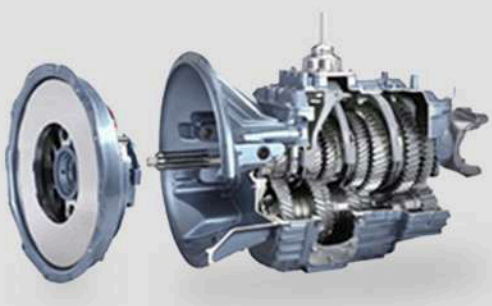

Embrague

Proveedor / Tipo
Sachs / monodisco a seco, revestimiento orgánico

Accionamiento
Push type, hidráulico asistido a aire

Diámetro del disco
395 mm

Eje delantero

Marca / Modelo
Sifco / 13k

Tipo
Viga "I" en acero forjado

Eje trasero motriz

Marca / Modelo
Meritor / MS 23155

Tipo
Eje rígido en acero estampado

Relación de reducción
3.73:1

Suspensión delantera

Muelles semi elípticos de doble etapa, amortiguadores hidráulicos telescópicos de doble acción, barra estabilizadora.

Suspensión trasera

Neumática, marca Suspensys

EL MEJOR TORTON DEL MERCADO

Dirección

Tipo
hidráulica integral con bolas de recirculación

Fabricante / Modelo
ZF / 8097

Chasis

Tipo
Escalera, rectas de perfil "U" constante, remachado y atornillado

Frenos

Freno de servicio
Aire, tambor en las llantas delanteras y traseras con ABS + EBD + ATC (opc. versión mecánica) y EasyStart (versión V-Tronic)

Volúmenes de abastecimiento

Combustible / Material del tanque
275 litros / Plástico

Sistema eléctrico

Tensión nominal
24 V

Ruedas y neumáticos

Tipo
Acero (22.5" x 7.5")

Neumáticos
275 / 80R22.5

Dimensiones (mm)

Distancia entre ejes	A	3,560
Voladizo delantero	B	1,511
Voladizo trasero	C	810
Largo total	D	5,880

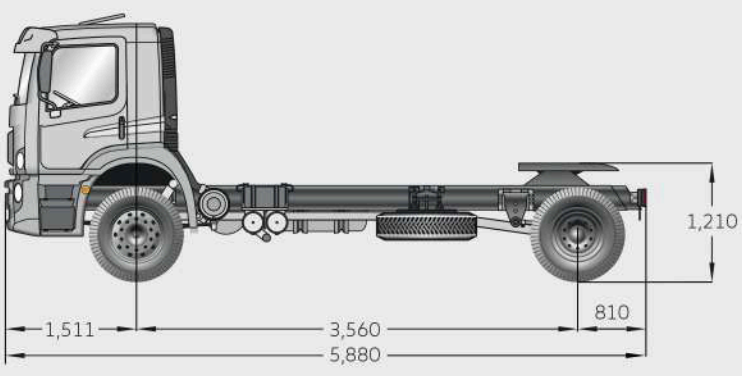

Datos técnicos sujetos a cambios sin previo aviso.

VOLKS | Telematics — **Telemetría** de marca opcional
Consulte con su **distribuidor más cercano**

Peso (kg)

Peso en orden de marcha	
Eje dejantero	3,670
Eje trasero	1,730
Total	5,400

Peso bruto vehicular (PBV)	17,100
Capacidad máx. de tracción (CTM)	35,000

VOLKS | Assist
800 89 01 800

Soporte técnico telefónico gratuito
RESCATE EN CARRETERA
24/7 los 365 días del año

Imágenes de carácter ilustrativo.

CAMIONES VOLKSWAGEN
EBSA MOTORS

25 AÑOS AVANZANDO CONTIGO

BLVD. COLOSIO KM.11

BSA MOTORS CAMIONES & BUSES